OM 60-07 X

- Opvaskemaskine til indbygning, EasyOff steel
- Kapacitet 12 kuverter
- 4 programmer
- 3 temperaturer
- Energiklasse A+
- Tørreevne A
- Lydniveau 49 dB(A)
- Quick&Clean program
- Forbrug 1,02 kWh / 15 liter vand pr. opvask
- Multitab-funktion
- Watersafe
- Indbygningsmål HxBxD: 82-92x60x57 cm

Beskrivelse

Produktmål HxBxD: mm	820x598x570
Indbygningsmål i mm HxBxD (min)	820-920x600x570
Standardkuverter	12
Energiklasse	A+
Anslået årligt forbrug (280 opvaske) i kWh/liter	291/4200
Energiforbrug pr. opvask i kWh	1,02
Vandforbrug pr. opvask i liter	15
Tørreevne	A
Varighed af referenceprogram (min)	165
Referenceprogram	2
Lydniveau i db(A) - (Norm EN 60704-3)	49

Programmer

Antal programmer	4
Antal temperaturer	3
Temperatur i grader	70/60/50
60 minA (Quick&Clean)	●
Eco-program 50 °C	●
Intensiv 60/65/70 °C	●/-
Forvask	●

Funktioner

Tab taste	●
Indikator for salt/afspænding	●/●
Spulearme/Aqua Spray - antal	2/1
Automatisk blødgøring af vand	●
Watersafe/AquaStop	●/-

Udstyr

Kophylder i overkurv antal - normal/multi	-/4
Stor afstand mellem kurvene, (tallerkner op til ø 31 cm)	●
Multi bestikkurv/EasySlide	-/●

Installation

Justeringsbeslag sokkel	●
Fodspark	●
Total effekt kW	2,2
El-tilslutning V/Hz	220-240V/50Hz
Sikring amp	10
Ledning monteret /længde (m)	●/1,8
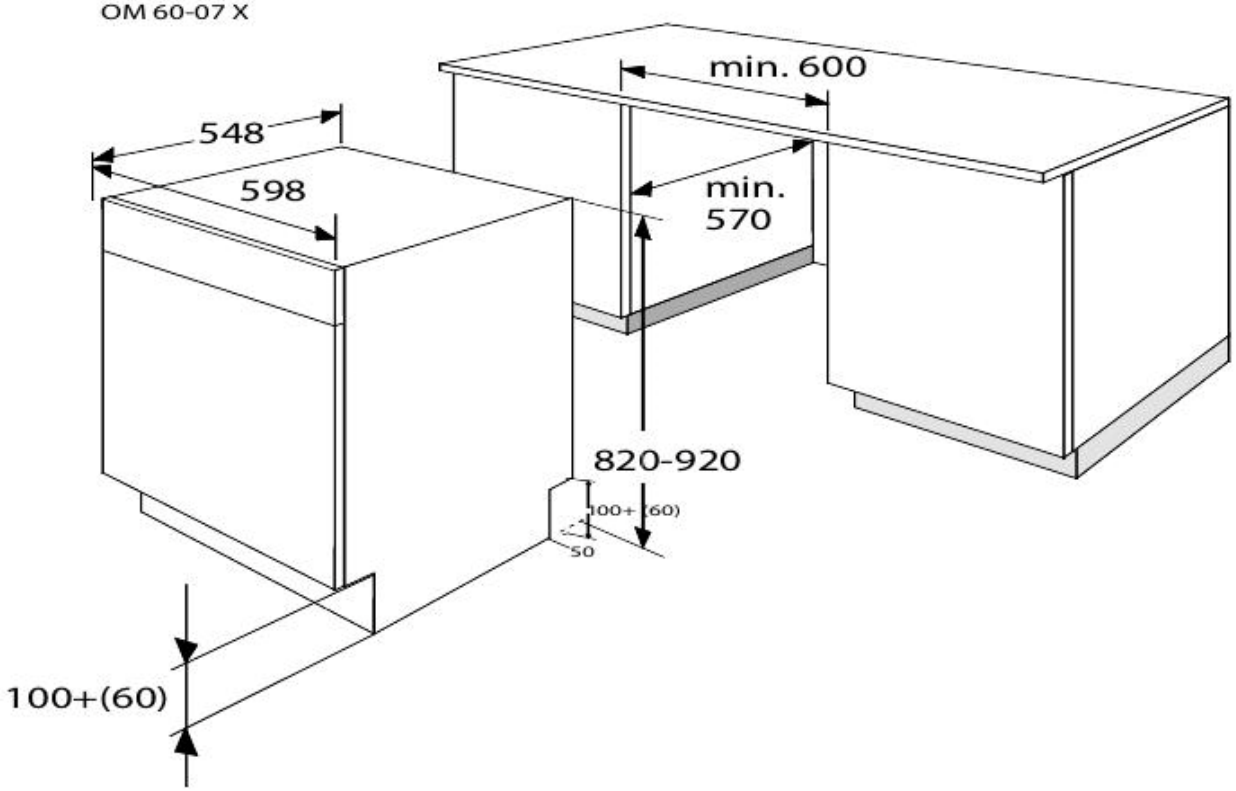
OM 60-07 X