IO 3654-50 X

Beskrivelse

Design	Fusion
Produktmål HxBxD mm	595/595/575
Energiklasse	A
Energiforbrug for opvarmning, standardtest, traditionel/multifunktion,0,9 Watt	
Ovnens størrelse i liter netto	60
Mellem: 35 liter < volumen < 65 liter	●
Overfladeareal (arealet af den største bageplade, cm2)	1280

Udstyr

Betjening - drejeknapper/PushPull knapper/TouchControl	-/●/●

Ovnfunktioner

Lys i ovn antal - standard/halogen/halogensidespot	1/-
Antal ovnfunktioner inkl lys	10+1
Lynopvarmning af ovn til 180 °C i minutter	●
Over-/undervarme	●
Overvarme	●
Undervarme	●
Grill	●
Optøningsfunktion	●
Turbogrill	●
Varmluft med ringvarmeelement	●
Pizzafunktion (varmluft med ringvarmelement og undervarme)	●
SuperGrill (grill og overvarme)	●

Udstyr ovn

SteamClean/Aqualyse/Katalyse på bagvæg	●/-/-
Sideracks - Standard/Pyro	C
Teleskopudtræk antal flytbare sæt – delvis/fuldt	-/1
Bageplader - Standard/EasySlip/Pyro	2/-
Bradepander - Standard/EasySlip/Pyro	1/-
Grillrist - Standard/Pyro	1
Lag glas i ovnlåge	3
Kold ovnlåge/UltraCold	●/-
Aftagelig ovnlåge	●
Børnesikring/kan frakobles	●/-

Installation

El-tilslutning V/Hz	230V 1N~ 50Hz
Total effekt kW	3,3
Sikring, Amp	16A
Ledning monteret/længde (m)	●/1,5m

- Indbygningsovn i rustfri stål
- Multifunktionsovn med 10 + 1 funktioner - bl.a. ægte varmluft, pizzafunktion, optøning og lynopvarmning
- Energiklasse A
- Ovnrum på 60 liter
- Ovnlåge med 3 lag glas
- Kold ovnlåge
- Push Pull knapper
- Touch-Timer med minutur og stegetermometer
- 1 sæt flytbare teleskopudtræk
- Børnesikring
- Steam Clean-funktion for nen rengøring
- PROCOOK bradepande og bageplader
- Indbygningsmål HxBxD: 59,5x56x56 cm

Forhandles af Elgiganten

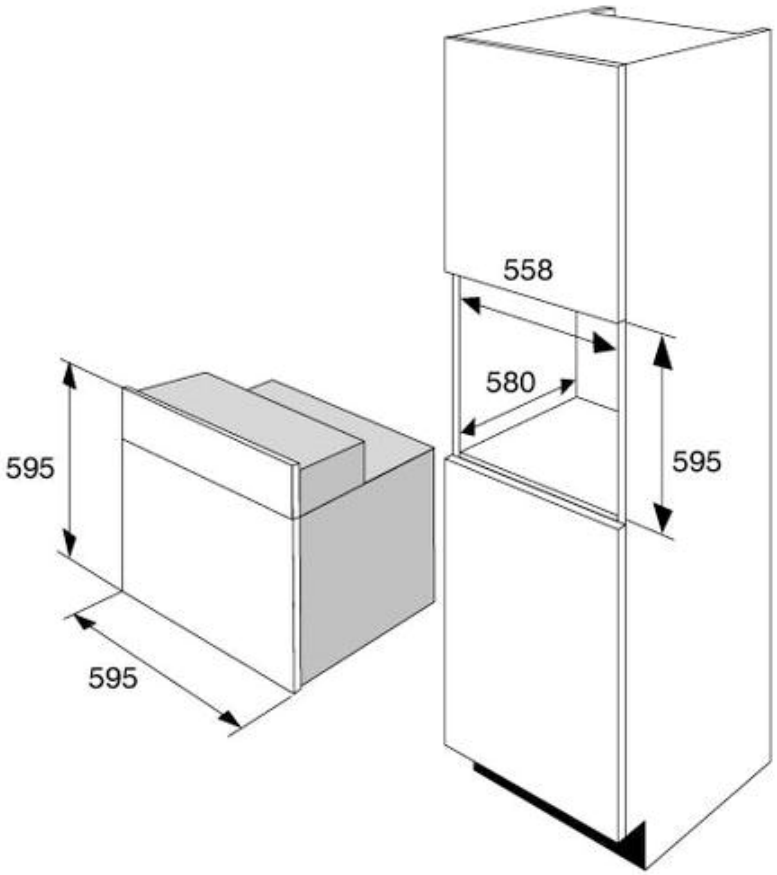
558
580
595
595
595