Sentry Sample Coolers

Designet til drifts- og omkostningseffektiv prøveafkøling kan Sentrys Sample Coolers håndtere enhver applikation. Sample Coolerne findes i en række varianter alt efter dit behov for bl.a. flow, volumen og temperatur.

Det vil sige, at uanset om du har behov for at tage prøve i et flow på under 1200 cc pr. minut eller op til 5000 cc pr. minut, er der en sample cooler fra Sentry, der dækker dit behov.

Sentry Sample Coolers - en del af CKE's vandbarer til vandanalyse på energianlæg

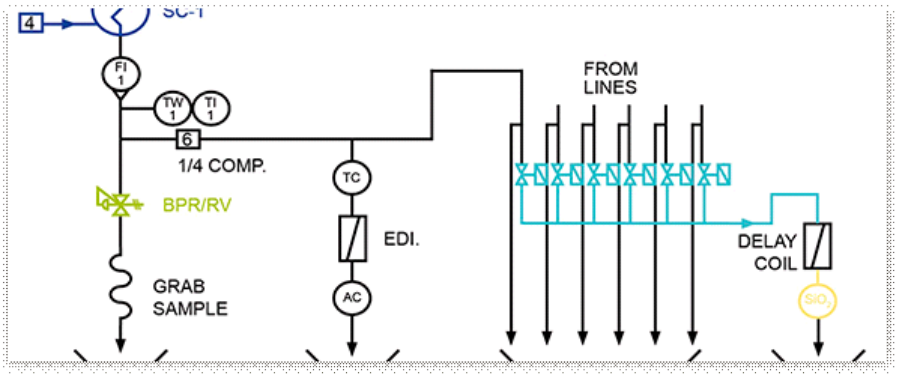

Sentry Sample Coolers indgår i de vandbarer, CKE producerer til vandanalyse på energianlæg.

Vil du vide mere om vores løsninger fra Sentry?

Kontakt mig
Steen Nielsen
+45 40 68 40 08

Dette produkt benyttes bl.a. i følgende applikationer

Energianlæg, kraftværker & forbrændingsanlæg

Der stilles fra offentlig side en række krav til måling af røggasflow og støvemission fra både våd og tør skorsten. Kraftværker med en indfyret effekt på 50+ MW er underlagt EN14181 (Large Combustion Plants). Og dermed stilles der ligeledes store krav til måleudstyret.

Hvad har du brug for?